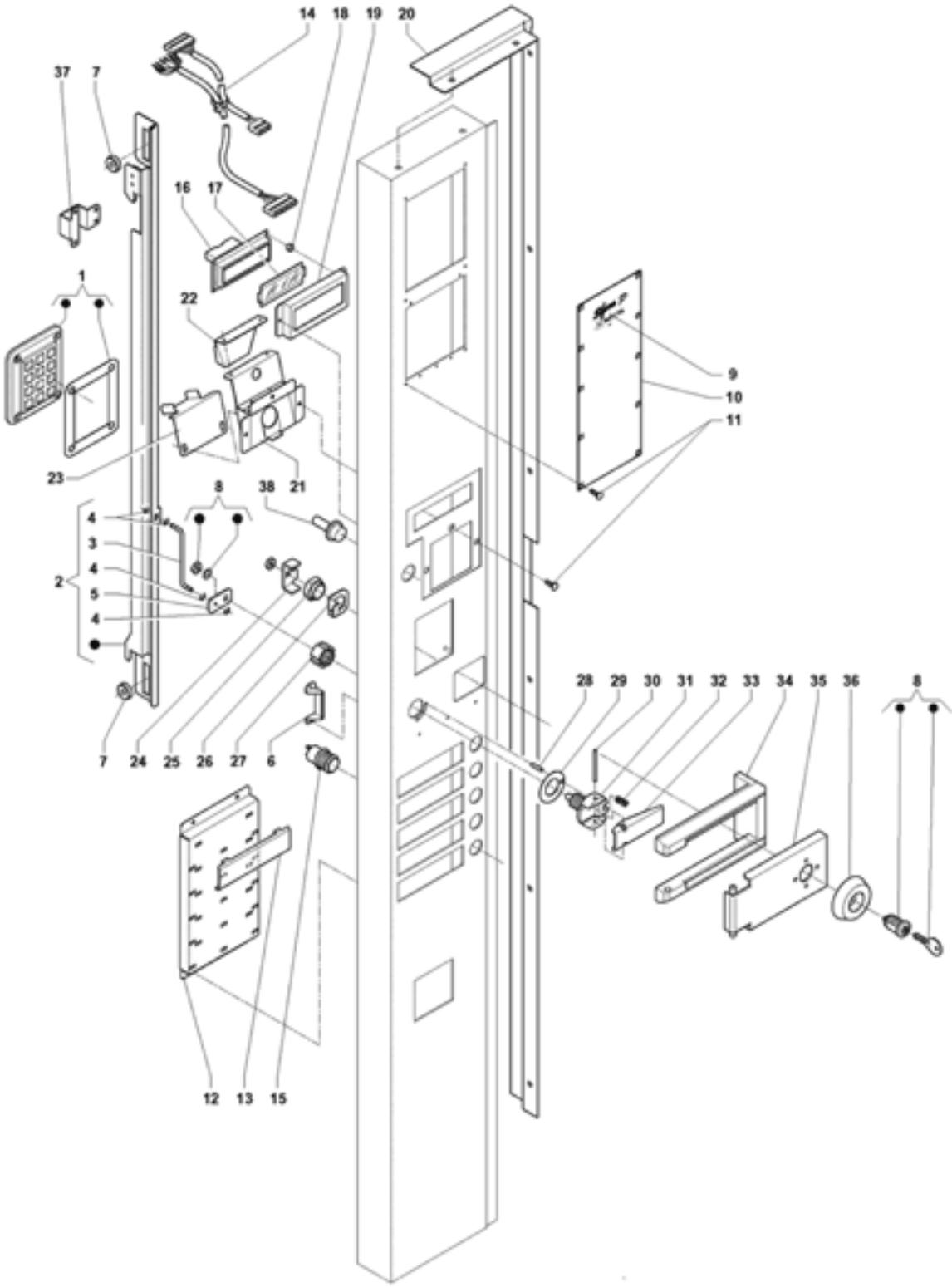
14
18
19
20
37
7
16
17
1
22
9
10
11
23
8
38
21
4
3
4
5
4
2
7
24
25
26
27
6
28
29
30
31
32
33
34
35
36
8
12
13
15

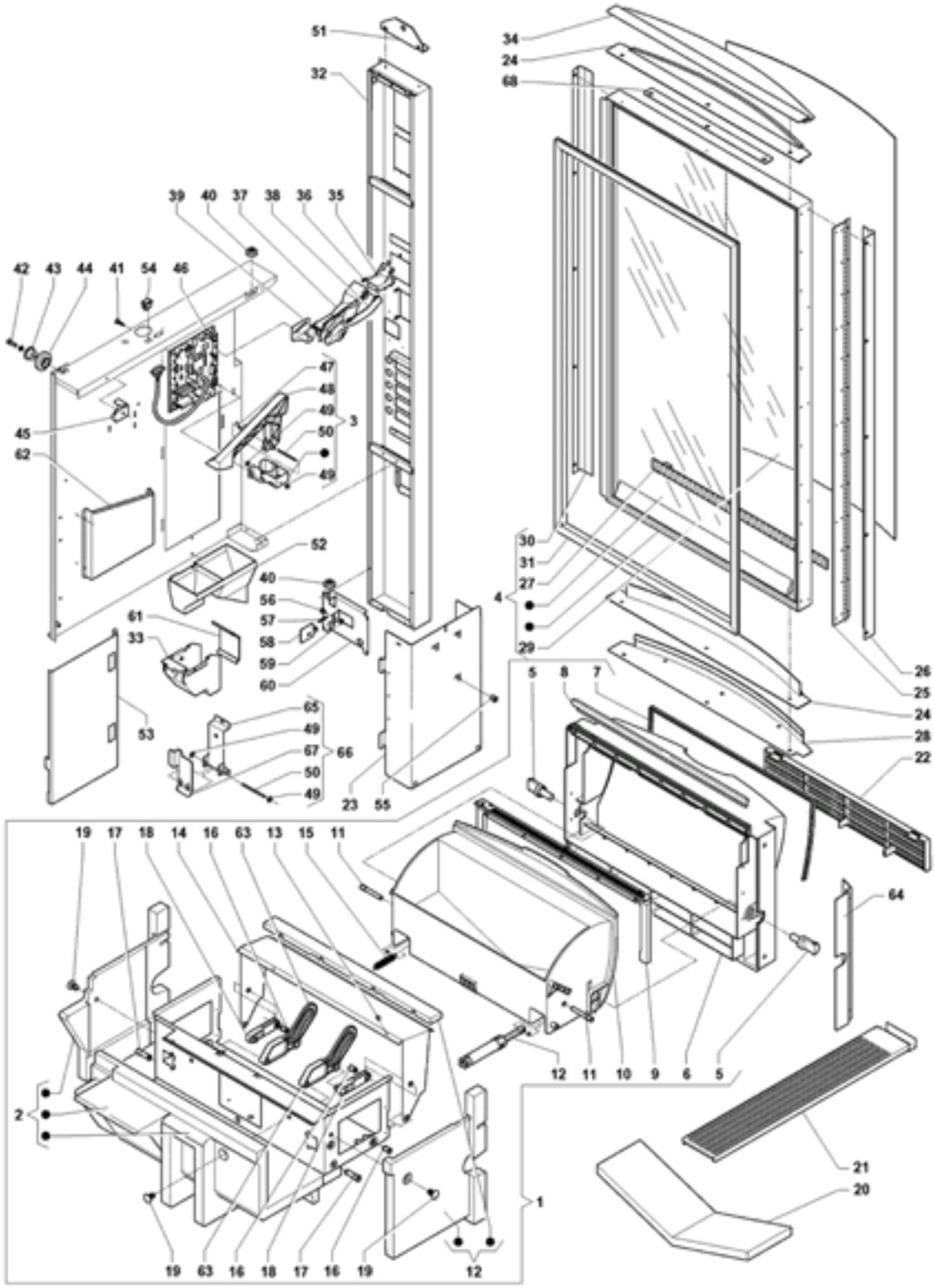
51
32
34
24
68
39 40 37 38 36 35
42 43 44 41 54 46
47
48
49
50
49
3
45
62
52
40
56
57
58
59
60
61
33
53
65
49
67
66
50
49
23 55
30
31
27
4
29
26
25
24
28
22
5 8 7
19 17 18 14 16 63 13 15 11
64
12 11 10 9 6 5
2
21
20
1
19 63 16 18 17 16 19 12

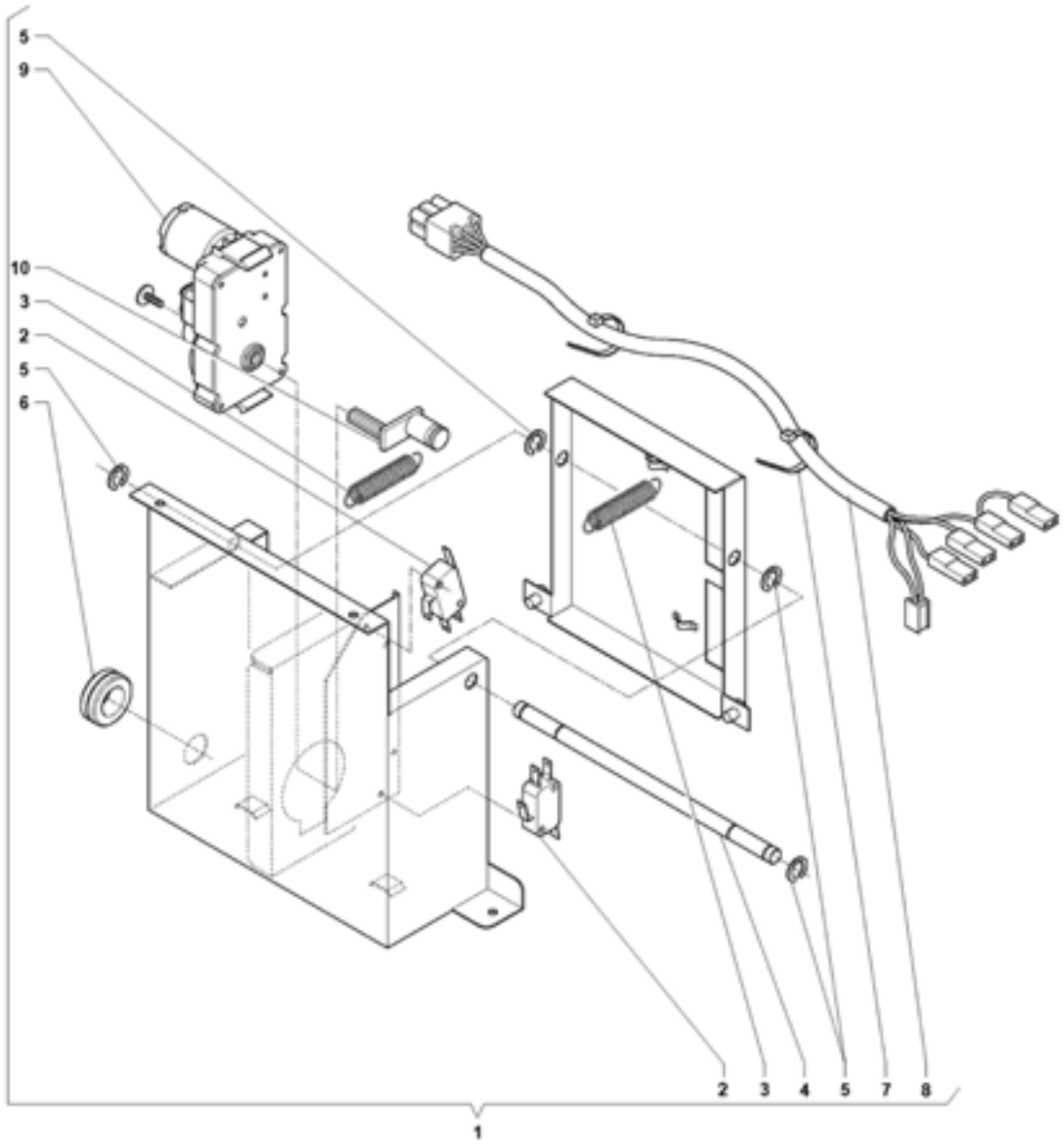
5
9
10
3
2
5
6
2
3
4
5
7
8
1

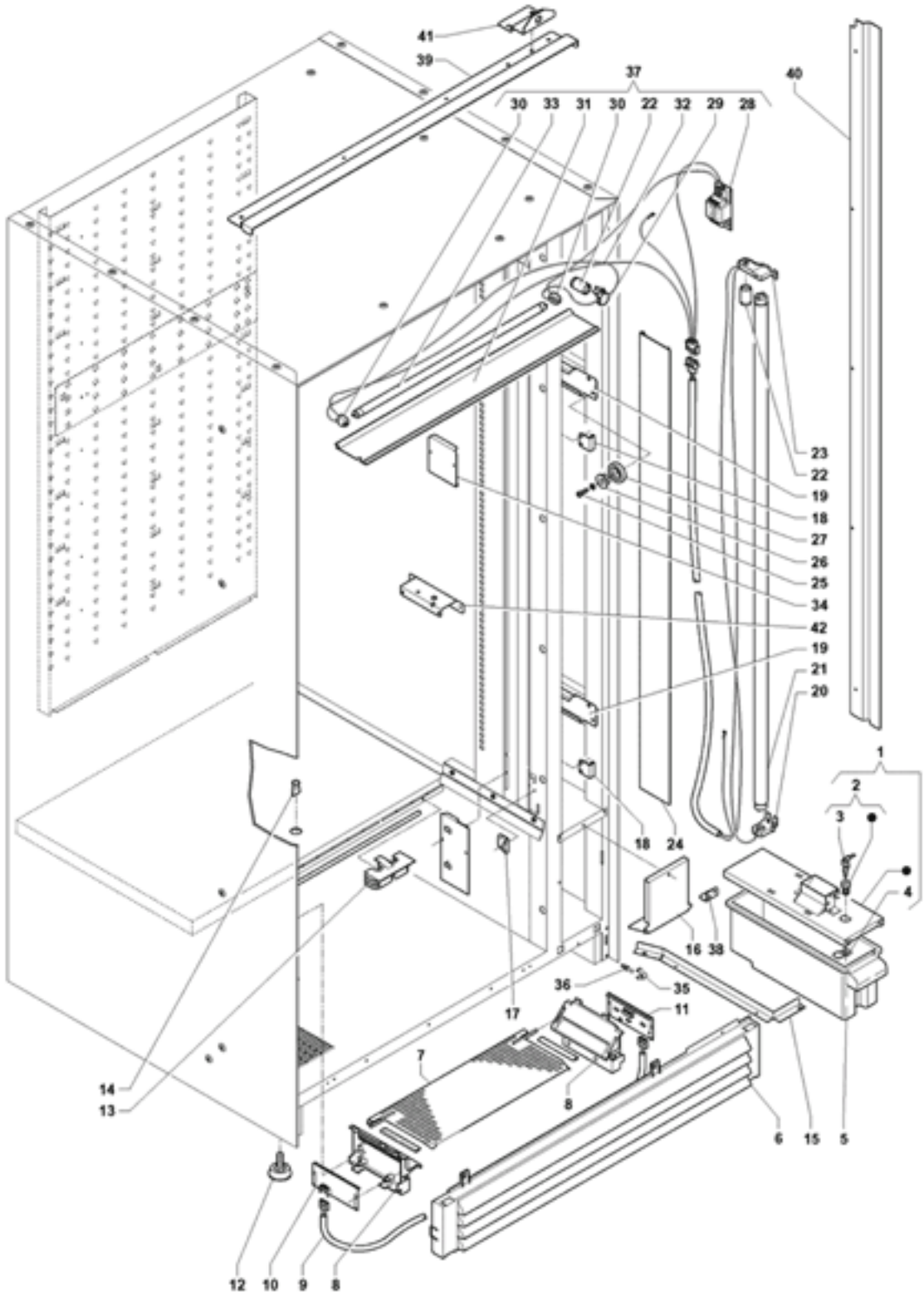
41
39
37
40
30 33 31 30 22 32 29 28
23
22
19
18
27
26
25
34
42
19
21
20
1
2
3
4
18 24
16 38
36
35
11
17
7
8
14
13
6 15 5
12 10 9 8

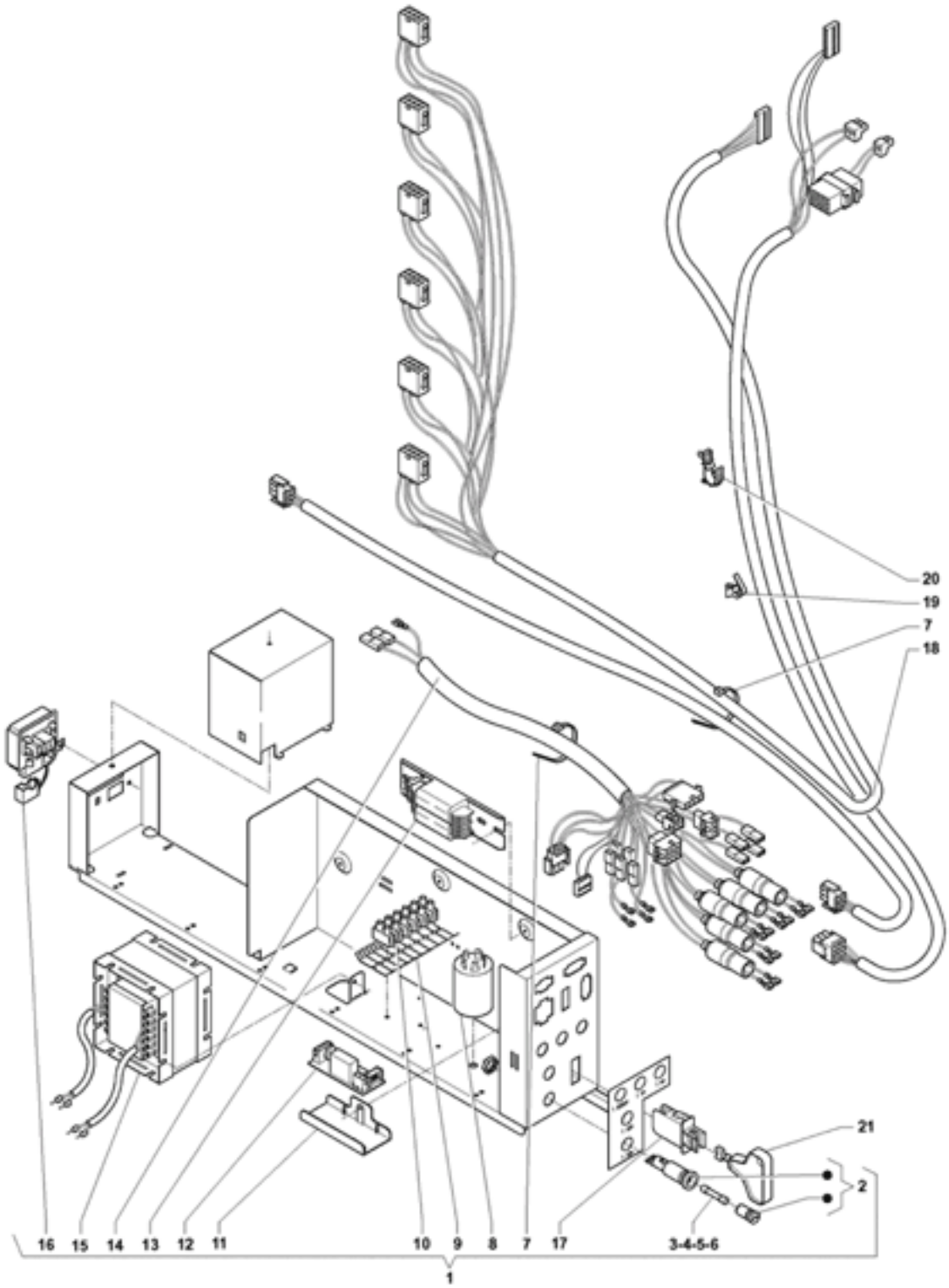
20
19
7
18
21
2
16
15
14
13
12
11
10
9
8
7
17
3-4-5-6
1

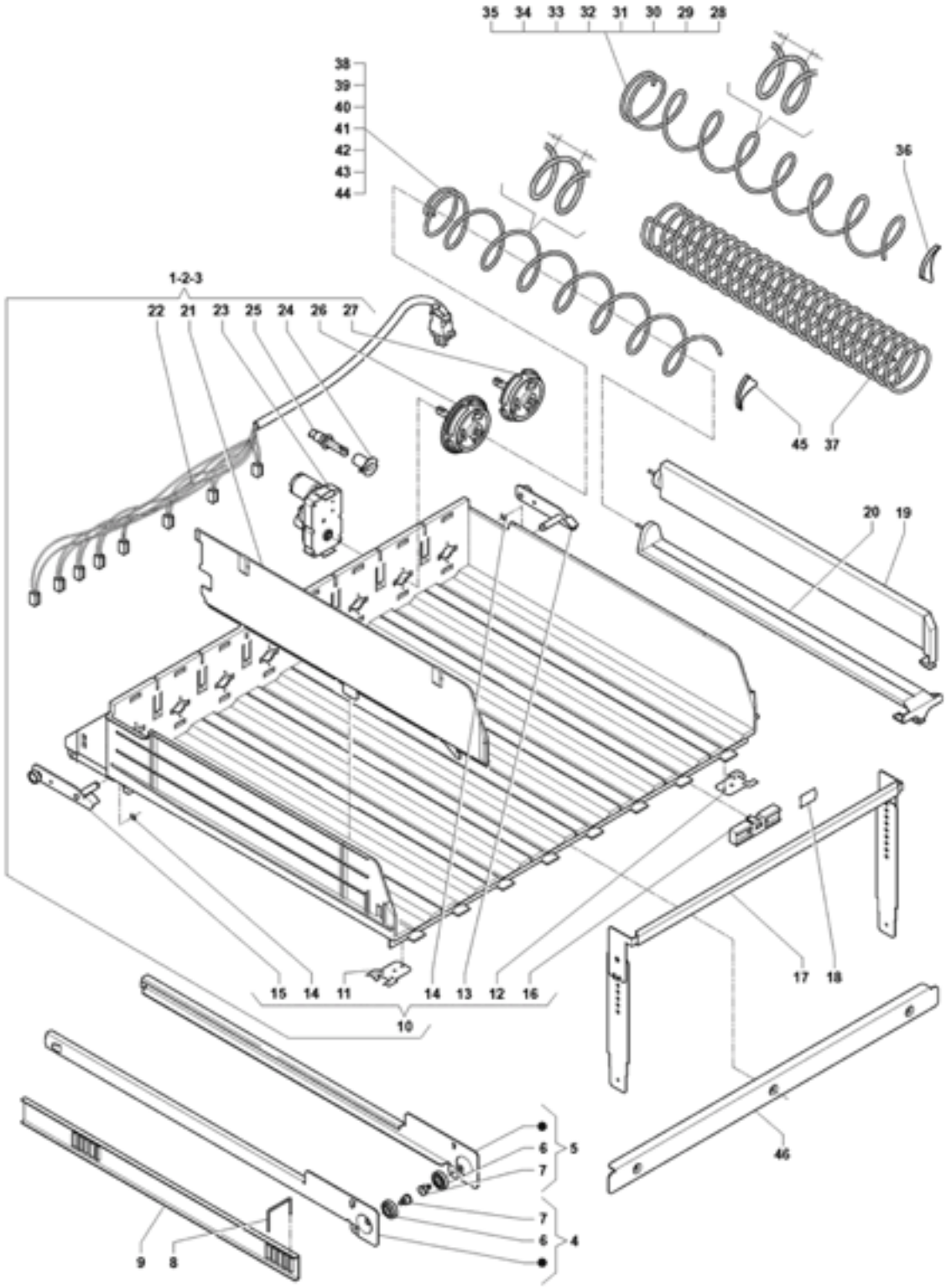
35 34 33 32 31 30 29 28
38
39
40
41
42
43
44
36
1-2-3
22 21 23 25 24 26 27
45 37
20 19
17 18
15 14 11 14 13 12 16
10
46
6
7
5
7
6
4
9 8

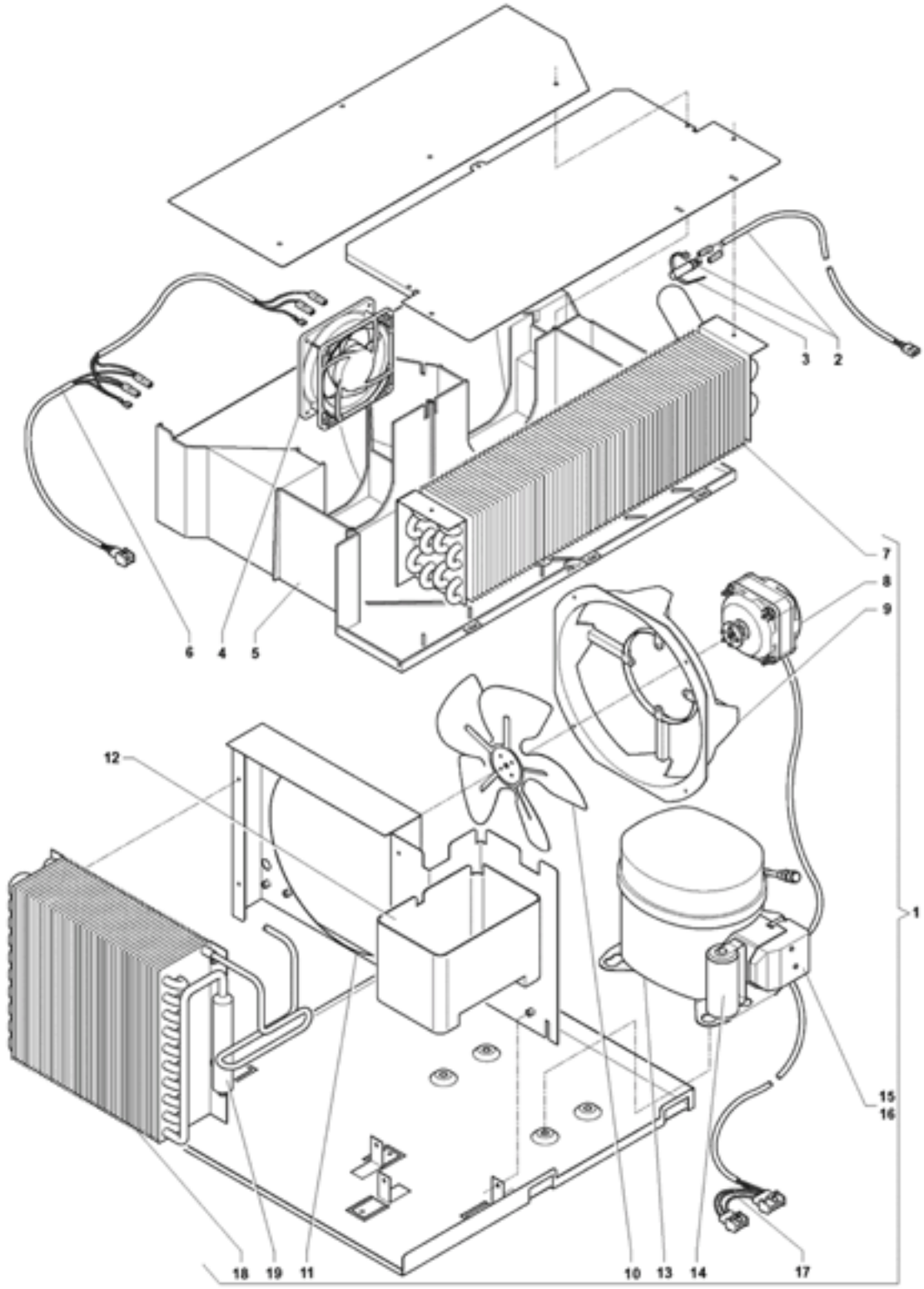
3
2
7
8
9
6
4
5
12
1
15
16
18
19
11
10
13
14
17

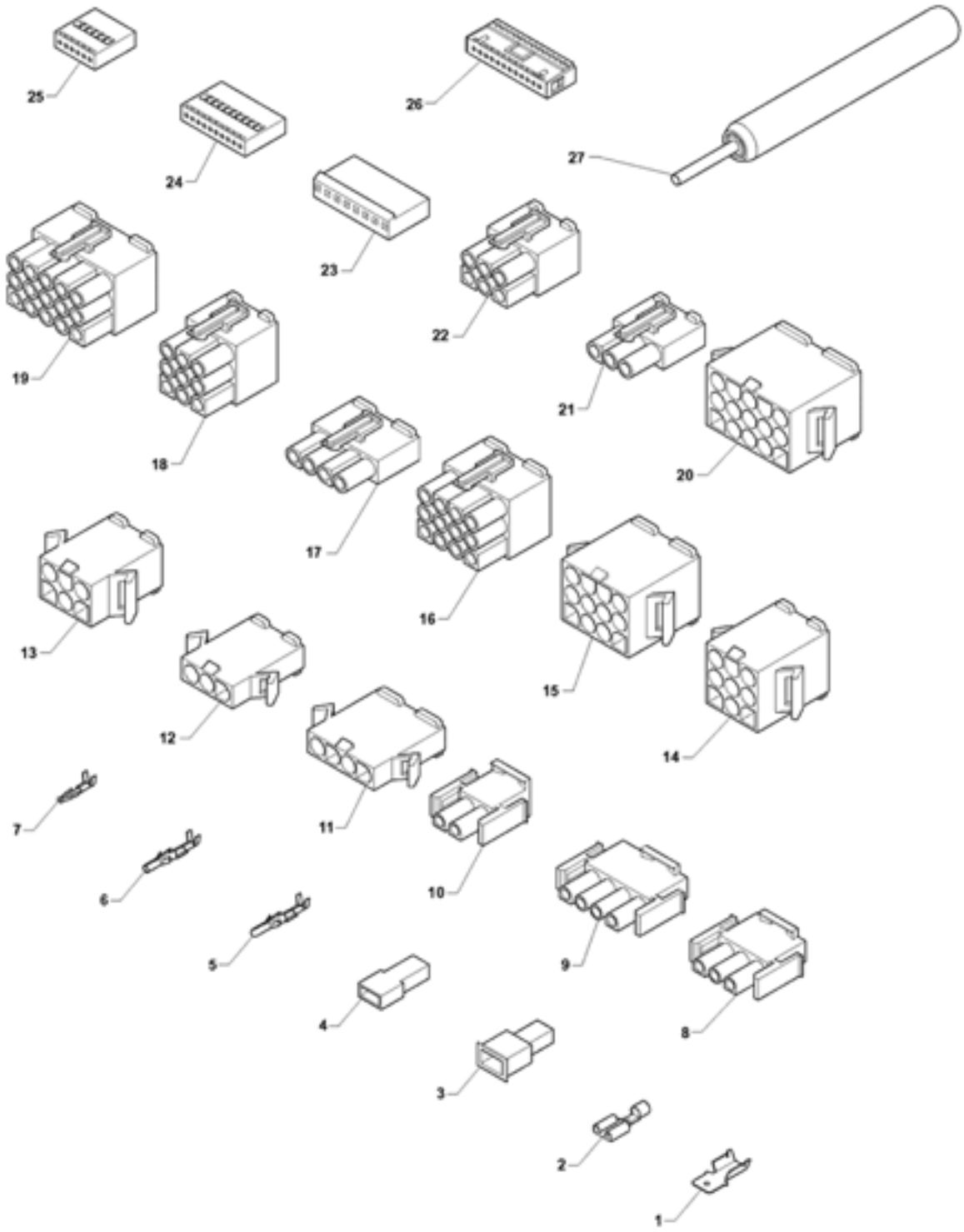
25
26
27
24
23
19
22
21
18
20
17
16
13
15
12
14
7
11
10
6
9
5
4
8
3
2
1